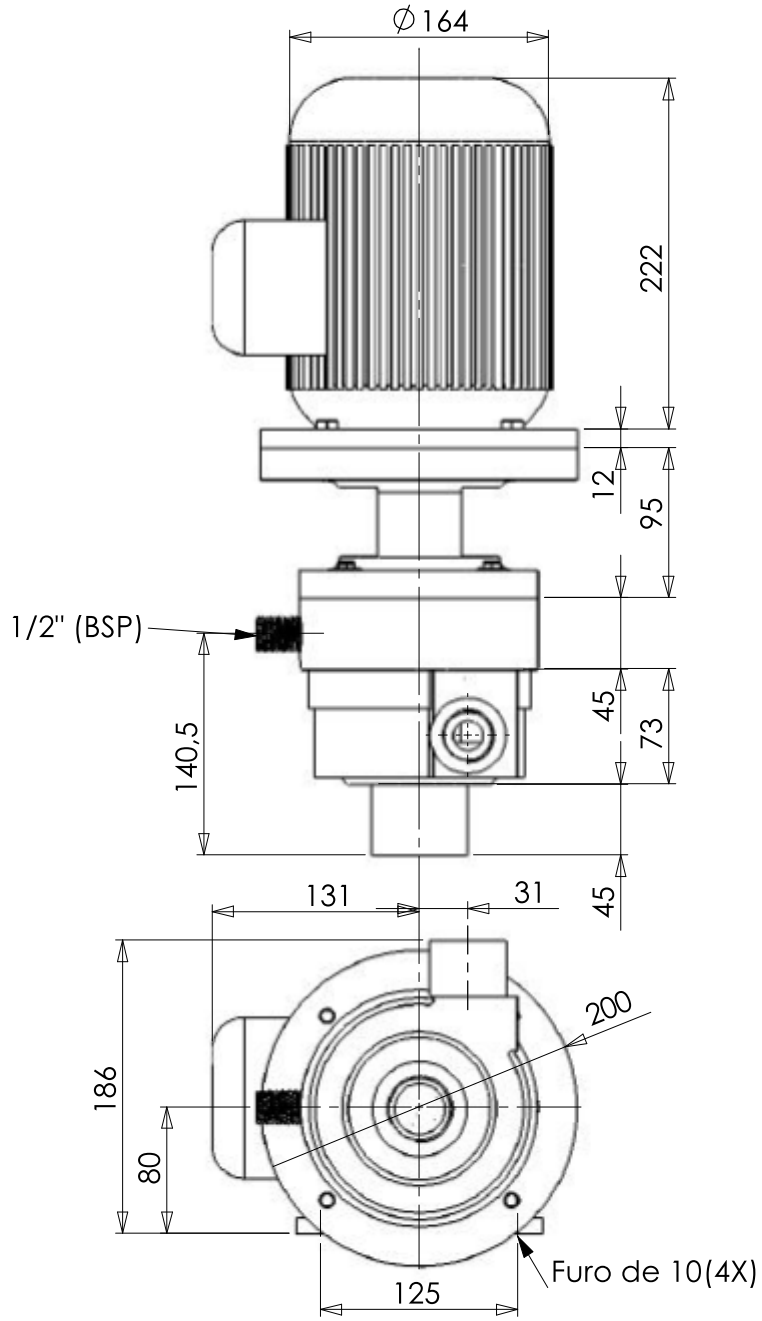

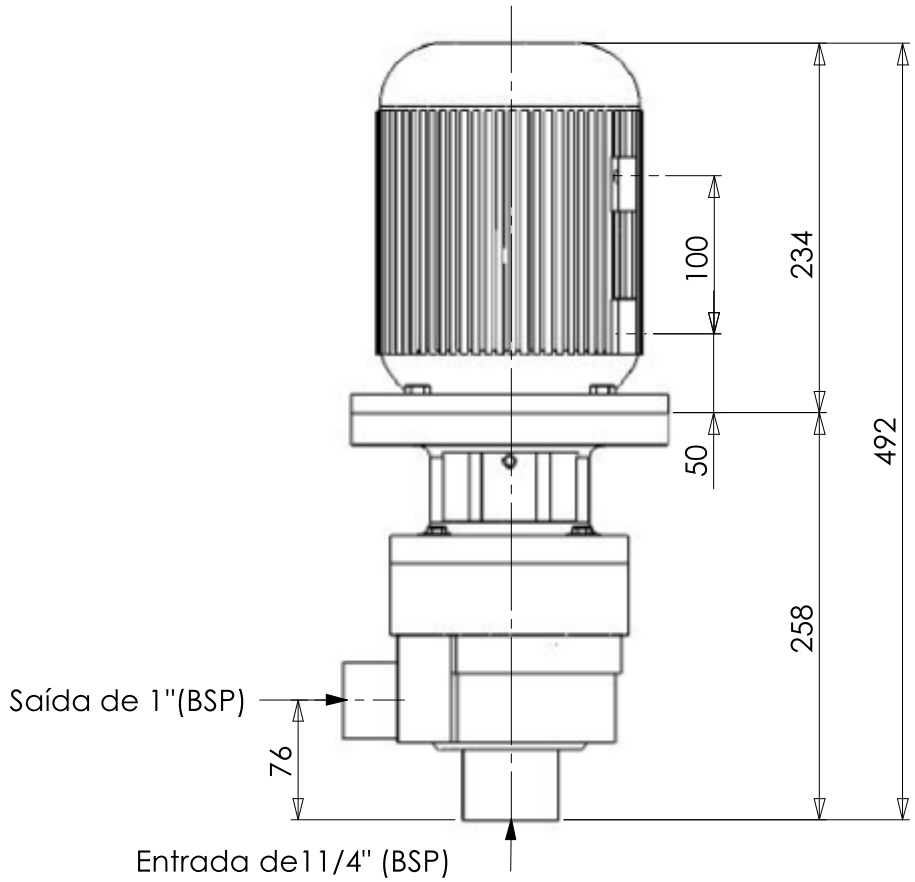

DES.:	NOME:	DATA:	**PRODUTO:** BOMBA B 10-15 C/ MOTOR DE 1,5 OU 2 CV
PROJET.			**EMPRESA:**
APROV.			
QUANT.:	MATERIAL:		**MASTERPUMP**
ITEM:	REF.:		**BOMBAS QUÍMICAS**
MOTOR	1,5OU2CV		**CLIENTE:**
ROTOR	98		**N.DES.:** B 10-15
E=22 MM	3500RPM		
			FOLHA: A4 — **ESCALA:1:4.5**