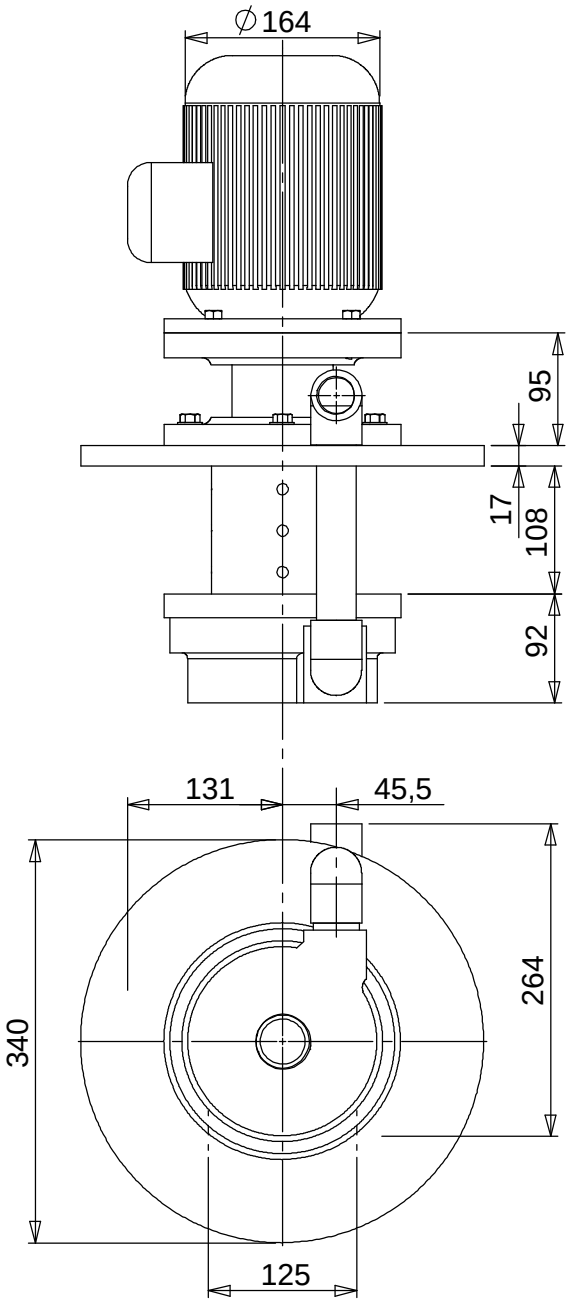

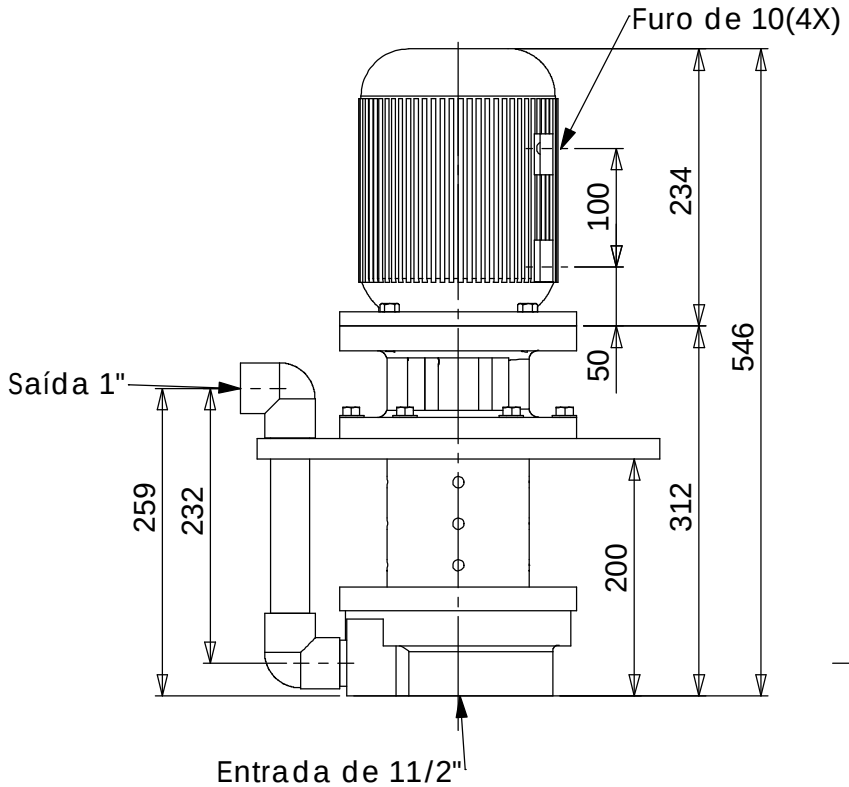

DES.:	NOME:	DATA:	**PRODUTO:** BOMBA S 10-20 SUB 200 C/MOTOR DE 1,5 OU 2CV
PROJET.			**EMPRESA:**
APROV.			
QUANT.:	MATERIAL:		MASTERPUMP
ITEM:	REF.:		BOMBAS QUÍMICAS
MOTOR	1,5 OU 2CV		**CLIENTE:**
ROTOR	120		**N.DES.:** S 10-20
E=22MM	3500RPM		
			FOLHA: A4 — **ESCALA:** 1:6